"Przebudowa i rozbudowa Oczyszczalni Ścieków w Legnicy w części ściekowej"

ISTNIEJĄCA KOMORA ROZDZIAŁU NA OSADNIKI WSTĘPNE
MODUŁ BARIERKI OCHRONNEJ
SKALA 1:10

PRZEKRÓJ A-A

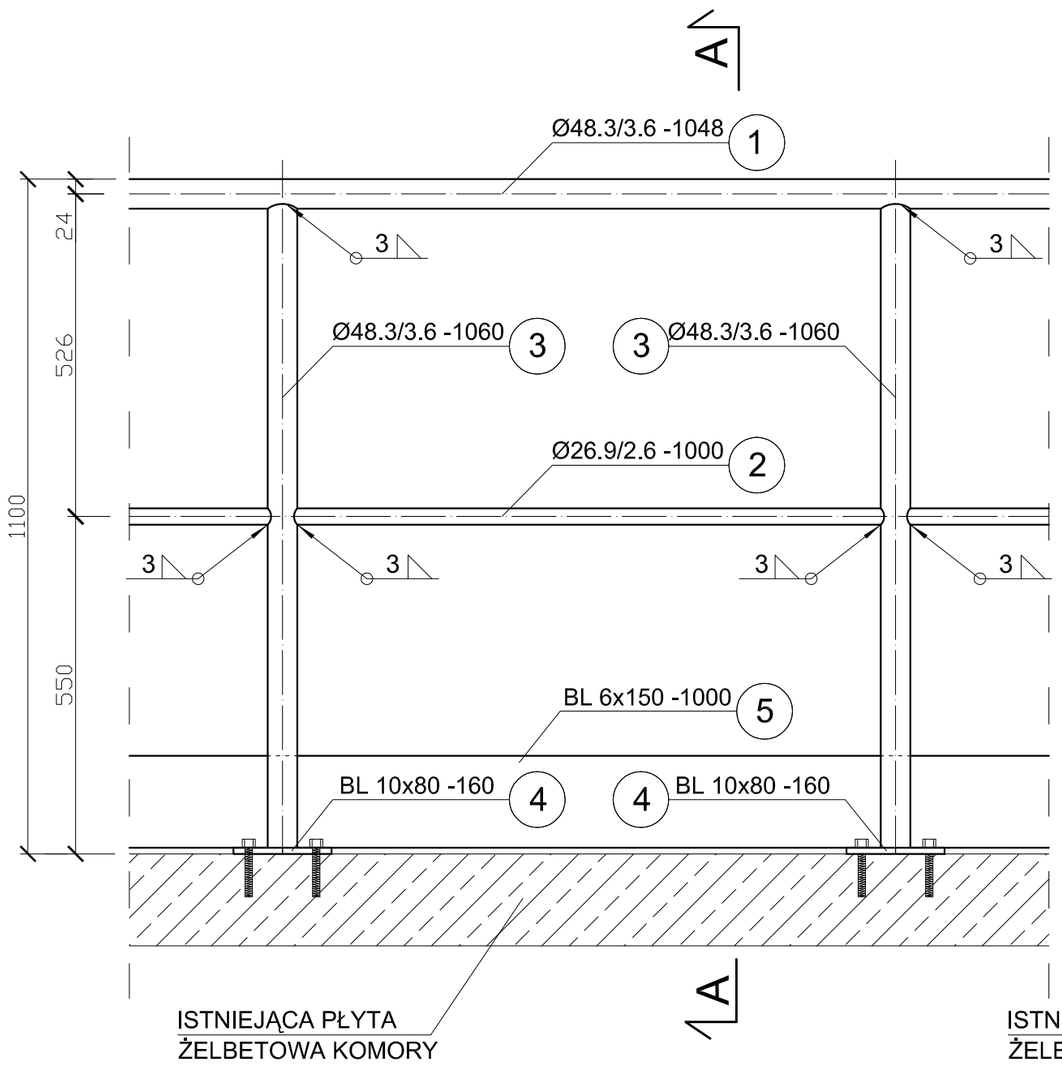

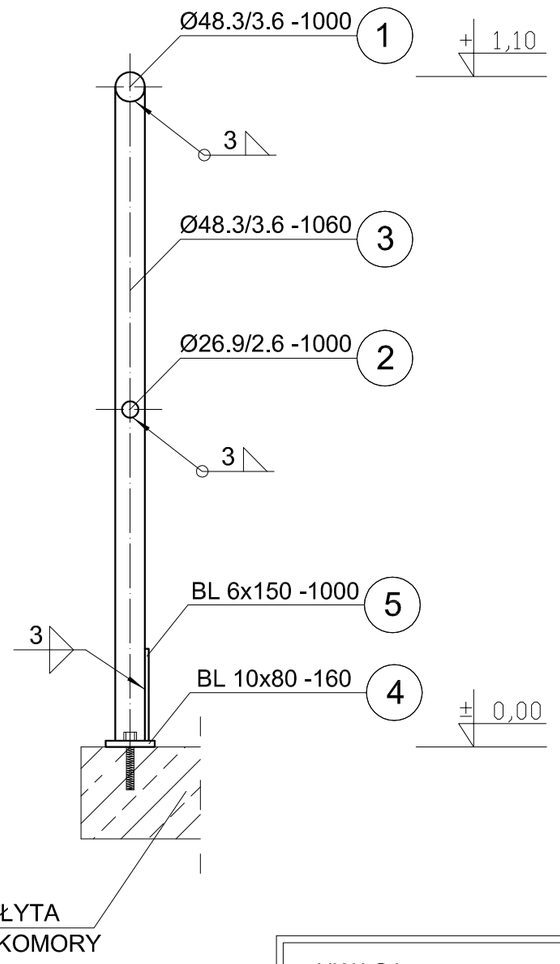

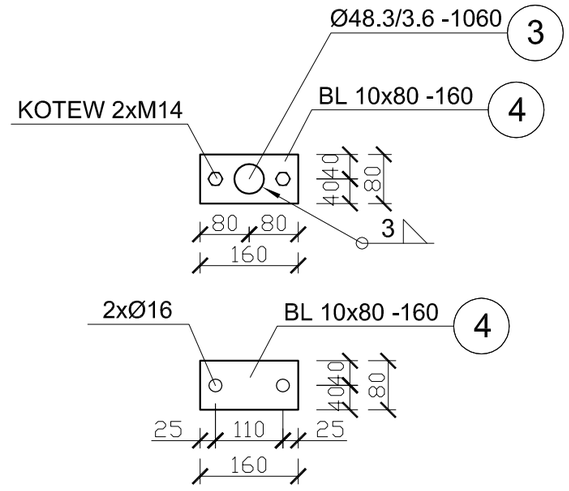

ZESTAWIENIE STALI (dla 1mb barierki)

NR	NAZWA ELEMENTU	DŁUGOŚĆ POJ [m]	GATUNEK STALI	ILOŚĆ [szt.]	DŁUGOŚĆ RAZEM [m]	MASA POJ. [kg/m]	MASA RAZEM [Kg]
1	Ø48,3/3,6	1,048	1,4301	1	1,05	3,97	4,16
2	Ø26,9/2,6	1,000	1,4301	1	1,00	1,98	1,98
3	Ø48,3/3,6	1,060	1,4301	2	2,12	3,97	8,42
4	BL 10x80	0,160	1,4301	2	0,32	6,28	2,01
5	BL 6x150	1,000	1,4301	1	1,00	7,07	7,07
OGÓŁEM							23,64
NADDATEK NA SPOINY: 1,8%							0,43
NADDATEK NA NIERÓWNOŚCI: 2%							0,47
NADDATEK NA ELEM. DODATK.:1,5%							0,35
RAZEM							24,89

DŁUGOŚĆ BARIERKI OCHRONNEJ: 24,9 m

UWAGA:
Wszystkie spoiny nieopisane na rysunku wykonać jako 0,7 grubości cieńszego z łączonych elementów

ESKO-CONSULTING Sp. z o.o.
ul. Ślężna 112/38, 53-111 Wrocław
BIURO: ul. Sikorskiego 19, 65-454 Zielona Góra
tel. (68) 451-85-86, fax (68) 451-85-85
e-mail: sekretariat@esko.org.pl

ESKO CONSULTING

Branża:	ARCHITEKTONICZNA I KONSTRUKCYJNA		
Nazwa zamówienia:	Przebudowa i rozbudowa Oczyszczalni Ścieków w Legnicy w części ściekowej		Skala: 1:10
Tytuł rysunku:	ISTNIEJĄCY KOMORA ROZDZIAŁU NA OSADNIKI WSTĘPNE Moduł barierki ochronnej		Nr rys.: 50/PW
Projektował:	mgr inż.Władysław Hołysz	Upr. bud. 49/92/ZG do projektowania bez ograniczeń w spec. konstr.-budowlanej	podpis:
Opracował:	mgr inż. Barbara Żok		podpis:
Sprawdził:	mgr inż. Marcin Sobczyk	Upr. bud. LBS/0081/P00K/08 do projektowania bez ograniczeń w spec. konstr.-budowlanej	podpis: